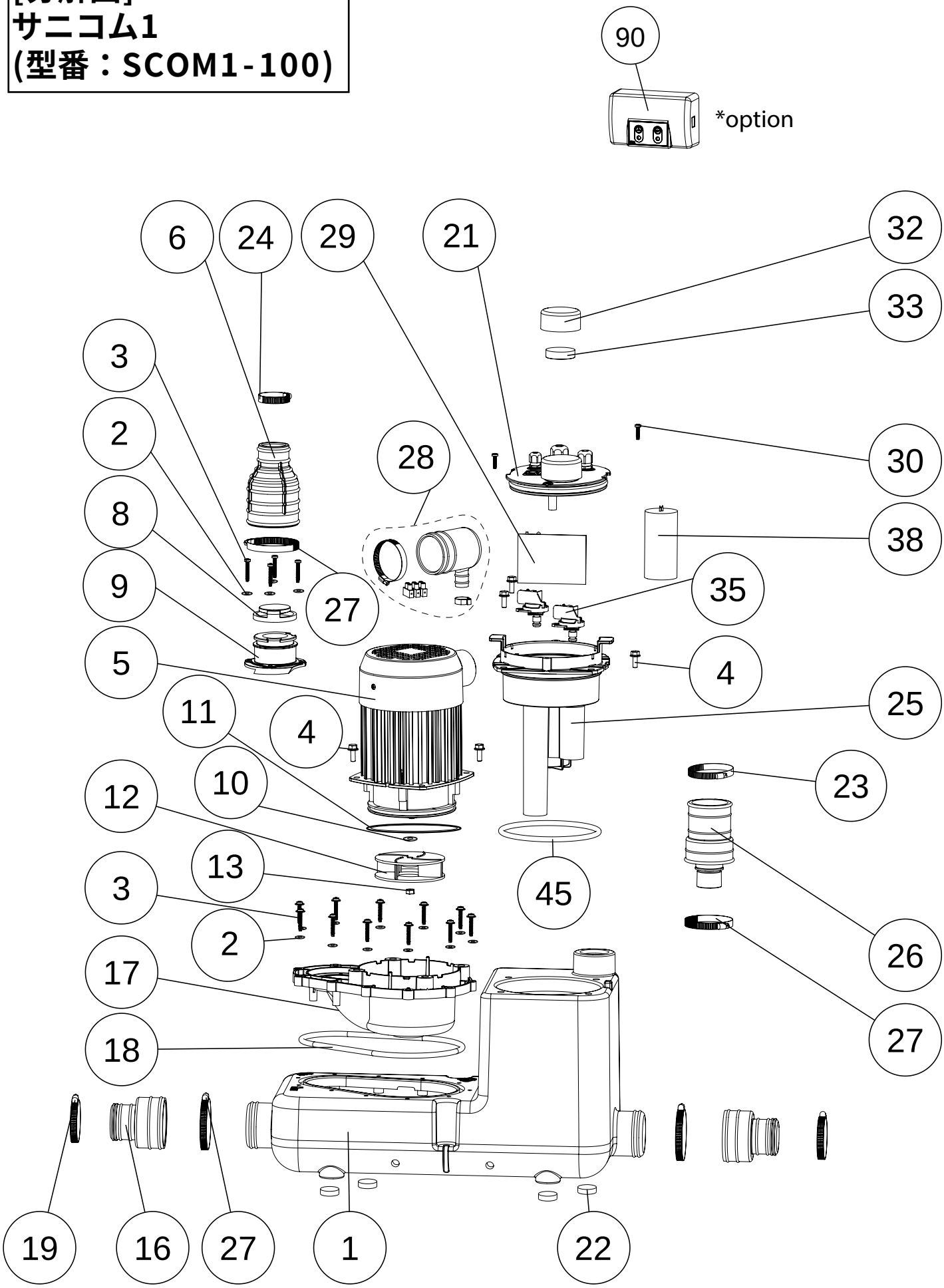[分解図]
サニコム1
(型番：SCOM1-100)