1.寸法単位（mm）

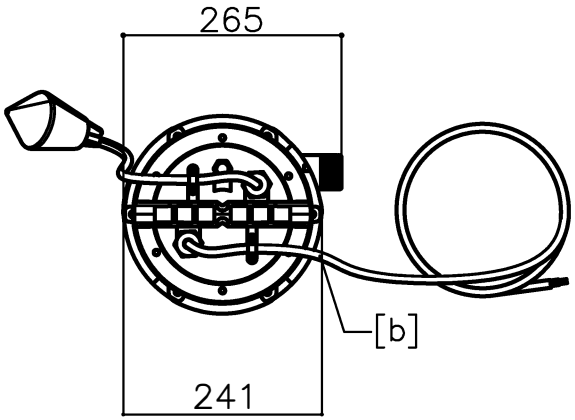

2.仕様

商品名 型番	定格電圧 定格消費電力	能力	質量	流入排水 温度上限
サニポンプＧＲ ＳＰＧＲ－２００	単相200V 50/60Hz 1.5kw(50/60Hz)	最大全揚程 10m 最大水平圧送距離 110m	13Kg	70℃で5分以上 連続流入のない こと

要目表（ポンプ1単独運転）	
揚程1mの場合	170L/min
揚程10mの場合	80L/min

3.部品表

	品名	材質	数量	備考
①	本体	ポリアミド	1	主軸材質：ステンレス鋼材
②	樹脂製ユニオン継手	ＰＶＣ	1	

4.能力曲線

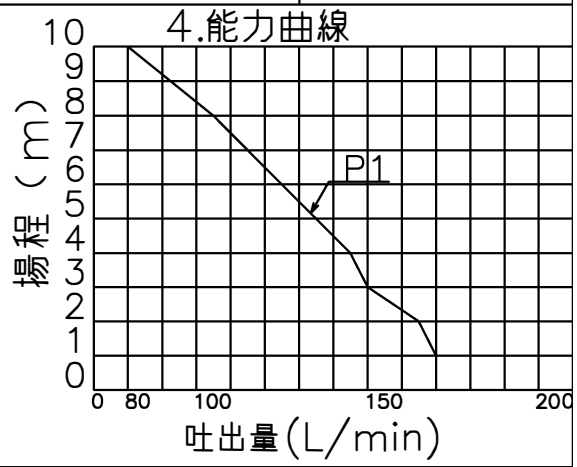

用途○ 汚水・雑排水兼用

注意事項○ 施工説明書に則り、配管設計、施工を行うこと
○ 油脂分の多い排水を流す場合、上流側にグリストラップ設置は必須。（ポンプ内に油脂分が入った場合は冷え固まり詰りの原因となる）
○ 強酸性・強アルカリ性の洗剤・薬剤投入禁止
○ 吐出管にはボール弁取付のこと
○ 吐出管には別途逆止弁取付のこと
○ 電源は漏電遮断器で保護された専用回路とすること
○ 周囲環境50℃以下の事
○ ポンプ水没最大水深：5m以下
[a] 吐出管接続口（30mm）
[b] 電源ケーブル　長さ10m

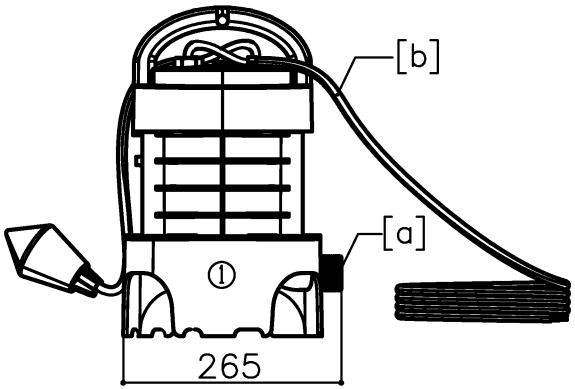

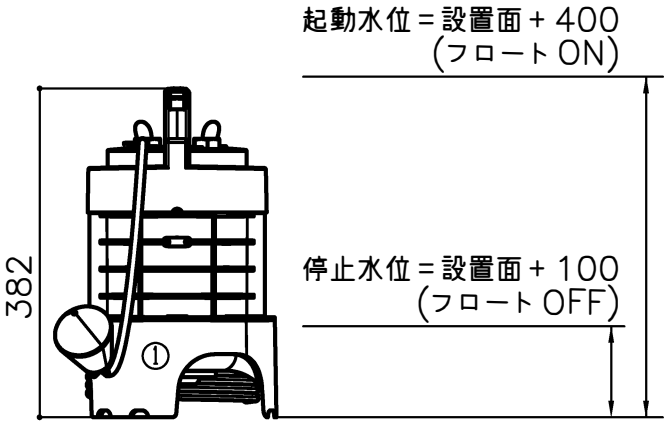

※製造ロットにより、各個体で寸法差があります。
※仕様・部品その他については改良の為、予告なく変更する事があります。

サニポンプＧＲ　仕様図	検図	作図・修正	作成日	SFA Japan株式会社 東京都中央区日本橋箱崎町20−3 TEL 03−5623−3151
	澤畑	藤井	2021.05.07作成	